・アールに対して内タタミの場合、吊元側の直線はタタミ部切欠き寸法以上必要
・指示なき場合、スライド落しはパネル４枚(柱)毎に取付け
・連装框には、標準として引抜落しを取付け

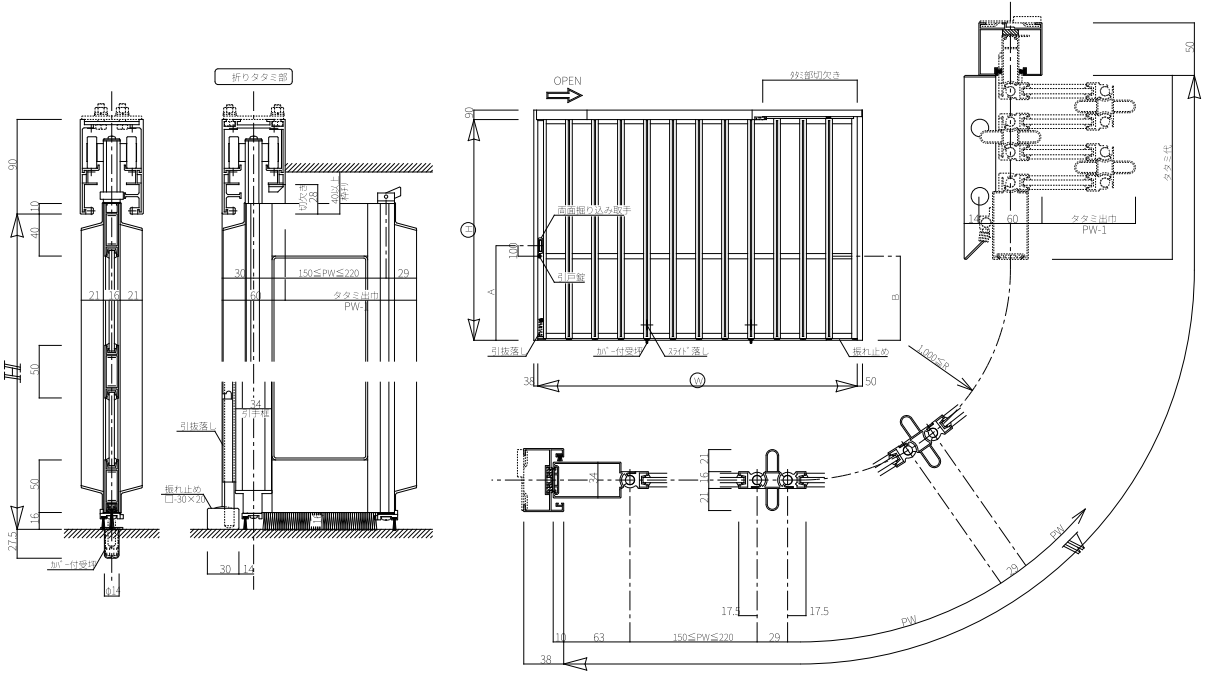

現場名

Foldica
BORDERLESS SHOW WINDOW

符号	レール	仕様	道数	本体色	新込材	数量	尺度	図番
	Zero R	片引き・強化・コーナー		標準5色より			1:3・1:30	1