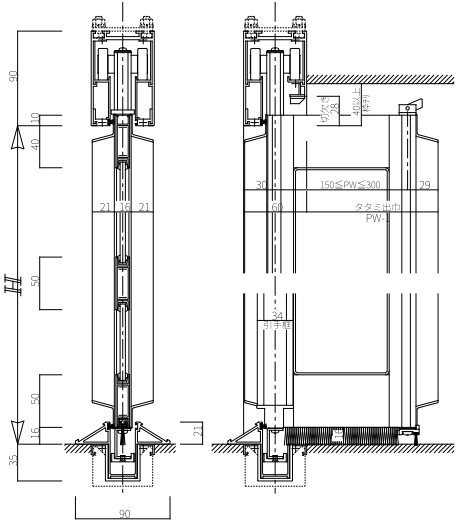

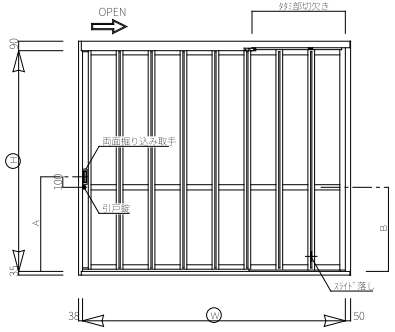

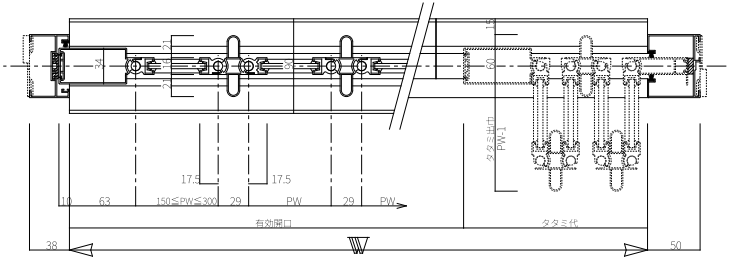

現場名

Foldica
BORDERLESS SHOW WINDOW

符号	レール	仕様	連数	本体色	嵌込材	数量	尺度	図番
	Seal	片引き・強化・直線		標準5色より			1:3・1:30	1