・アールに対して内タタミの場合、吊元側の直線は上レール切欠き寸法以上必要

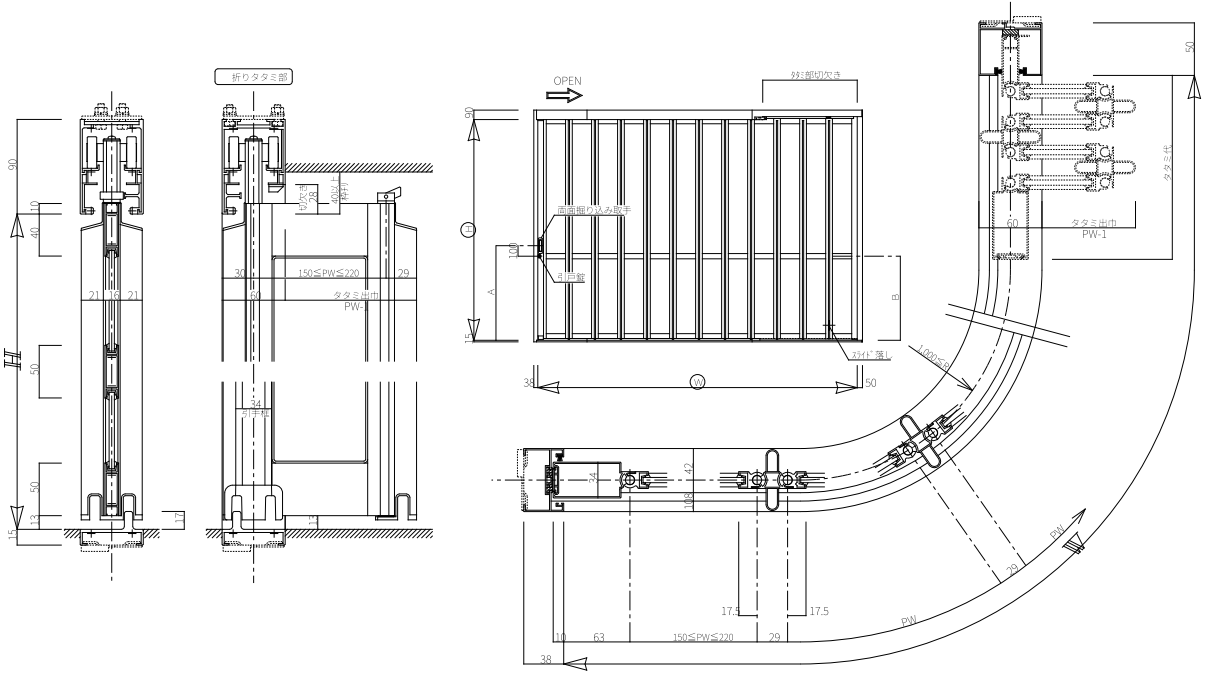

Foldica
BORDERLESS SHOW WINDOW

現場名

符号	レール	仕様	道数	本体色	新込材	数量	尺度	図番
	Flow R	片引き・強化・コーナー		標準5色より			1:3・1:30	1